Tournois de Bridge

les Simultanés du Roy René !

Saison 2026/2027

Après-midi N°26

LUNDI 23 novembre 2026



Messieurs

TANDEAU DE MARSAC & TRISTANT

Salon de Provence - 18 mai 2026

BRIDGE PLUS

Des donnes pédagogiques commentées par nos experts.
Jouez les mêmes donnes. Faites la différence !

RÉSULTATS
www.bridgeplus.com

CHALLENGE ANNUEL

Chaque série récompensée
en bon voyages
(1000€ pour les premiers)
et plein d'autres cadeaux

Bridge+ Euriell Quéran

+33 2 41 37 04 74 - simultanes@bridgeplus.com

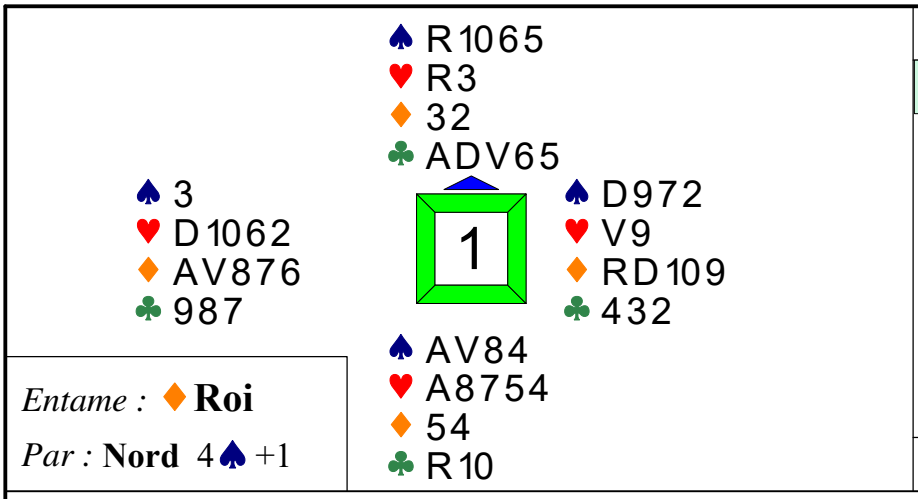

Entame : ♦ **Roi**

Par : **Nord** 4♠ +1

Sud	Ouest	Nord	Est
		1 ♣	—
1 ♥	—	1 ♠	—
4 ♠	—	—	—

Enchères ★★☆ *Jeu de la carte* ★★☆

4♠ = 13-15 DH et quatre cartes.

Est encaisse Roi-Dame de Carreau et contre-attaque du Valet de Cœur, le plus neutre possible, sachant que Carreau serait en "coupe et défausse". Si les atouts sont 3-2, vous pouvez capturer la Dame de n'importe quel côté, c'est donc une "devinette".

En cas de partage 4-1, le déclarant peut capturer Dame-9 quatrièmes seulement s'ils sont en Est. Donc après l'As de Cœur, Nord joue le Roi de Pique puis le 10 ; même si Est couvre de la Dame, le déclarant monte en main par le Roi de Cœur pour jouer Pique vers le 8. Onze levées grâce à ce bon maniement des atouts !

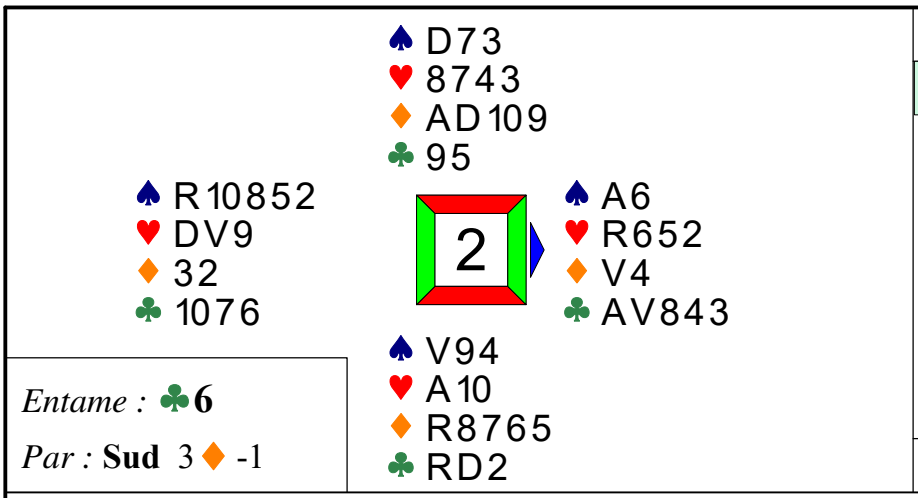

Entame : ♣ **6**

Par : **Sud** 3♦ -1

Sud	Ouest	Nord	Est
			1 ♣
1 ♦	1 ♠	X	—
1 SA	—	2 ♦	—
—	2 ♠	3 ♦	—
—	—		

Enchères ★★☆ *Jeu de la carte* ★★☆

1♠ = Au moins quatre cartes.
X = Au moins 8 H et quatre ou cinq cartes à Cœur.
1SA = 8-13 H régulier sans quatre cartes à Cœur.
2♠ = Vert contre rouge, soyez offensifs espérant au moins deux cartes à Pique en Est !
3♦ = Au nom du fit neuvième, compétitif.

Ouest entame Trèfle plutôt que Pique, un choix engagé sous le Roi cinquième et Cœur, malgré la séquence, risque de mal tomber avec au moins quatre cartes dans la couleur au mort. Est prend de l'As et contre-attaque logiquement As de Pique et Pique, Ouest ayant appelé. En main au Roi, l'entameur donne la coupe à son partenaire. La défense fera encore une levée de Cœur pour une de chute. Le contrat de 2♠ chute également mais c'est difficile pour Nord de ne pas "craquer" avec un fit neuvième et sans levées de défense !

	♠ V10983 ♥ 862 ♦ 62 ♣ 432	
♠ AR ♥ 54 ♦ RV1087 ♣ DV105	3	♠ D74 ♥ AV3 ♦ D93 ♣ A987
	♠ 652 ♥ RD1097 ♦ A54 ♣ R6	

Entame : ♥**Roi**

Par : **Est** 3SA +1

Sud	Ouest	Nord	Est
1 ♥	2 ♦	—	3 SA
—	—	—	

Enchères ★☆☆ *Jeu de la carte* ★☆☆

2♦ = Six cartes, 11-17 HL ou cinq très belles comme ici (sans autre enchère possible) mais avec une valeur d'ouverture.

3SA = Au moins 12 H et un bon arrêt Cœur.

Connaissant tous les points en Sud, Est prend le Roi de Cœur de l'As (Nord fournissant le 2 en pair-impair) et affranchit les Carreaux.

En main à l'As au troisième tour de la couleur, l'entameur contre-attaque Pique. Même si l'entameur joue la Dame de Cœur, cela ne change rien ; le déclarant réalisera dix levées car le Roi de Trèfle n'est pas sec en Sud !

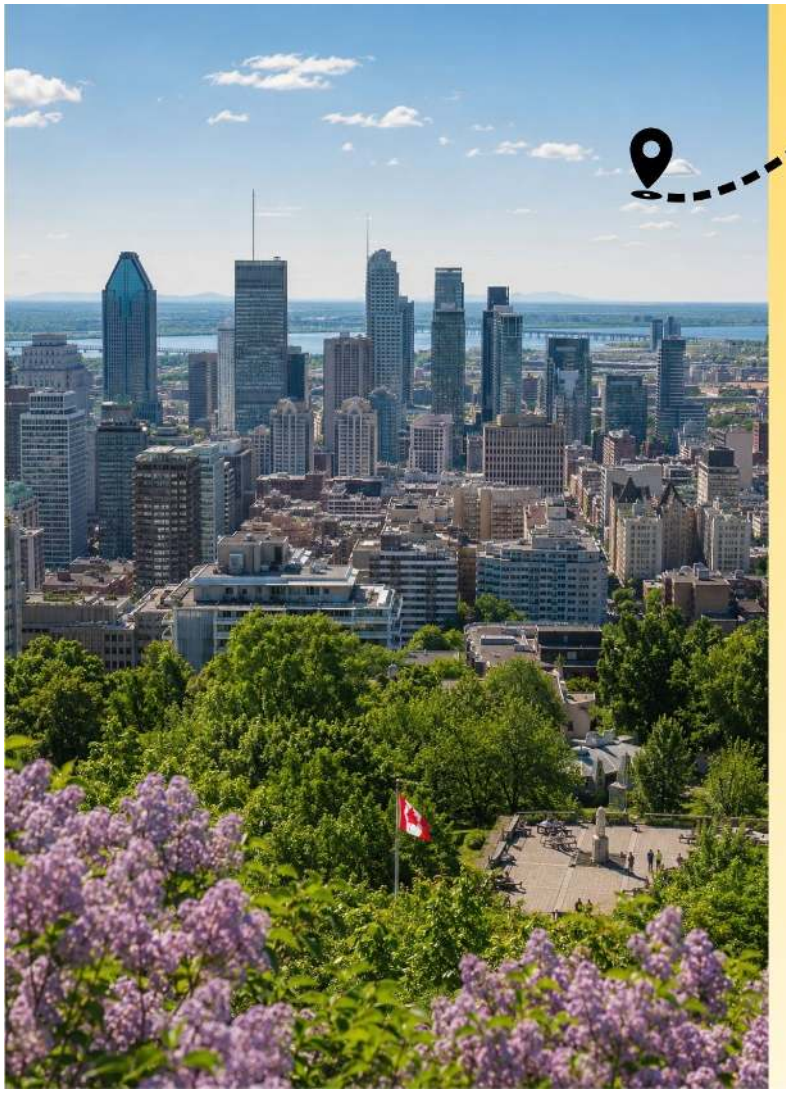



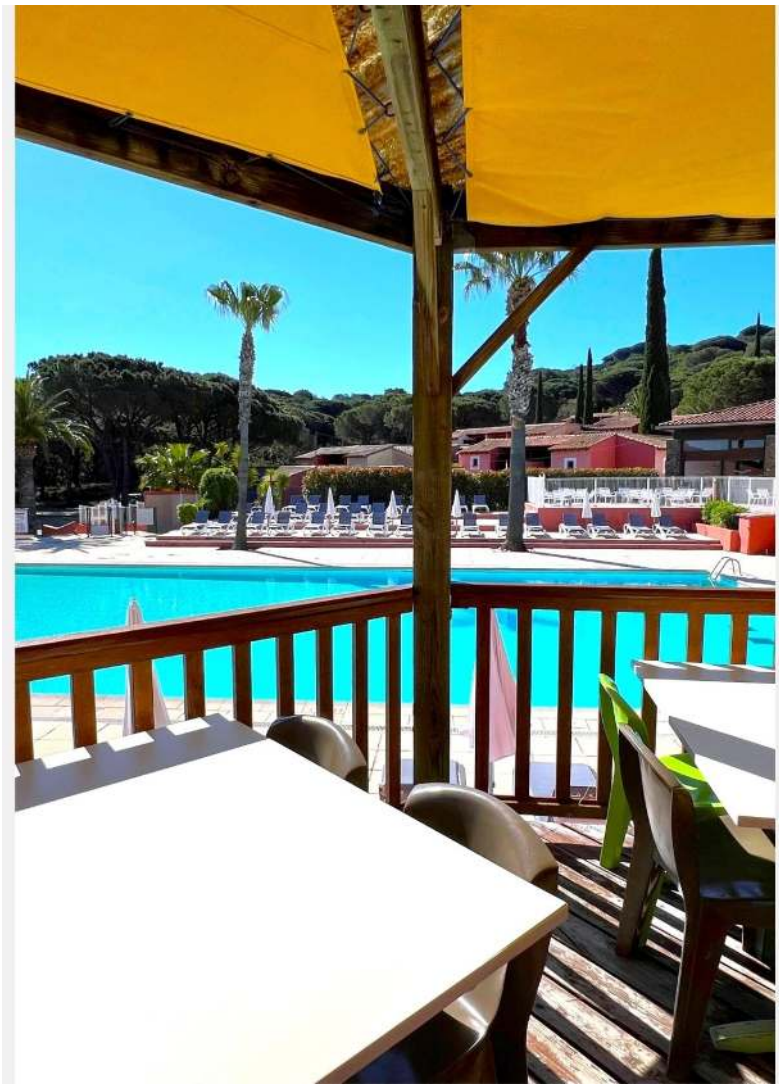

SÉJOUR

Rayatuelle

Avec Jean-Gilles Hervé

Réservez ici

Le sentier des pins 3*

Du 12 au 19 juin

A partir de 975€

Bridge inclus

Pension complète boissons incluses

Le charme provençal

cyrille@bridgeplus.com - 02.41.37.04.74

	♠ DV109 ♥ AV87 ♦ 65 ♣ AV9	
♠ 42 ♥ 92 ♦ RDV1087 ♣ 754	4	♠ AR65 ♥ R653 ♦ 432 ♣ R6
	♠ 873 ♥ D104 ♦ A9 ♣ D10832	

Entame : ♠ **Dame**

Par : **Ouest** 2♦ +2

Sud	Ouest	Nord	Est
	—	1 ♣	X
2 ♣	2 ♦	—	—
—			

Enchères ★★☆ *Jeu de la carte* ★☆☆

2♣ = Cinq cartes et 5-9 H sans majeure quatrième.

2♦ = Seulement 6 H mais six belles cartes à Carreau.

Si Sud surenchérit à 3♣ (ce qu'il ne devrait pas faire à cette vulnérabilité), Ouest dira 3♦ en vertu du fit neuvième.

Après l'As de Pique, Ouest joue le Roi, Pique coupé et Trèfle vers le Roi afin d'ouvrir la coupe du côté court. En main à l'As, Nord joue atout ; une fois le Trèfle coupé du côté court, le déclarant rentre en main en coupant un Pique et joue Cœur vers le Roi en fin de coup !

La défense fera trois plis : un à Cœur, un à Carreau et un à Trèfle. Ouest ne joue pas immédiatement atout pour se prémunir contre le partage 3-1 des Carreaux ; même si d'après les enchères de Nord-Sud, tout semble indiquer une main 5-3-3-2 en Sud (fit Trèfle sans majeure quatrième).

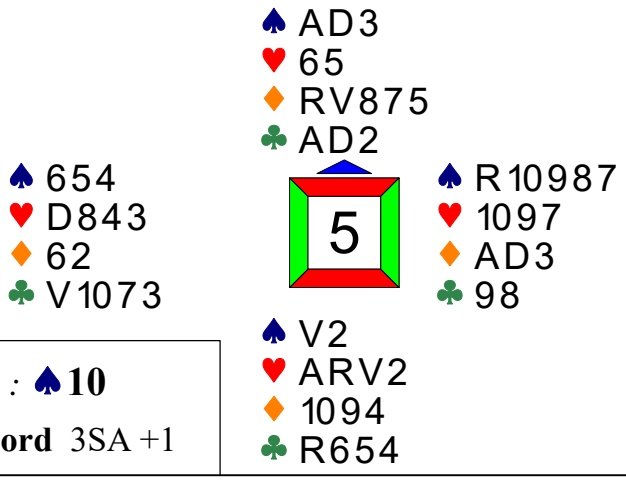

Entame : ♠ **10**

Par : **Nord** 3SA +1

Sud	Ouest	Nord	Est
		1 SA	—
2 ♣	—	2 ♦	—
3 SA	—	—	—

Enchères ★☆☆ *Jeu de la carte* ★★☆

La séquence sera populaire, la différence se fera au jeu de la carte.

Nord passe le Valet du mort, qui fait la levée, avant de laisser filer le 10 de Carreau. En main à la Dame, l'entameur contre-attaque du 10 de Cœur car il ne peut renvoyer Pique dans la fourchette As-Dame sans offrir une levée, Ouest n'ayant aucun de ces deux honneurs. (Il aurait couvert le Valet à l'entame). Après l'As de Cœur, le déclarant continue Carreau et assure dix plis, Ouest calquant ses défausses sur celles du mort, pour ne pas donner la onzième levée ! Si Est joue Pique après la Dame de Carreau, il "file" onze plis, toute une différence en Tournoi par Paires.

Rq : en match par quatre (ou duplicate), Est jouerait Trèfle au lieu de Cœur car il y a tout juste la place pour l'As de Trèfle dans la main d'Ouest afin que celui-ci retourne Pique !

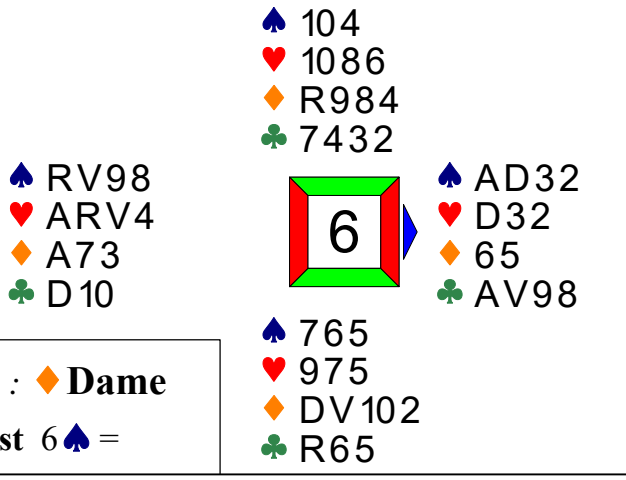

Entame : ♦ **Dame**

Par : **Est** 6♠ =

Sud	Ouest	Nord	Est
			1 ♣
—	1 ♥	—	1 ♠
—	2 ♦	—	2 ♥
—	3 ♠	—	4 ♣
—	4 SA	—	5 ♠
—	6 ♠	—	—
—			

Enchères ★★★ *Jeu de la carte* ★☆☆

2♦ = Quatrième couleur forcing. Un soutien immédiat des Piques ne serait pas forcing.

2♥ = Trois cartes à Cœur, 12-14 ou 18-19 H, mini-maxi.

3♠ = Fit fort, 16 DH et plus, enchère de Chelem.

4♣ = Contrôle.

5♠ = Deux clés et la Dame d'atout.

Est appelle l'As du mort et donne trois tours d'atout. Le déclarant joue quatre tours de Cœur afin de défausser le Carreau. Il ne lui reste plus qu'à tenter l'impasse au Roi de Trèfle qui échoue et à couper le retour Carreau. Juste fait !

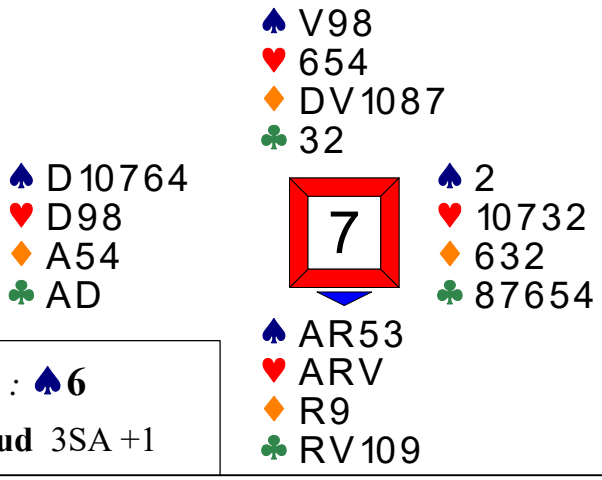

Entame : ♠ **6**

Par : **Sud** 3SA +1

Sud	Ouest	Nord	Est
2 ♣	—	2 ♦	—
2 SA	—	3 SA	—
—	—		

Enchères ★☆☆ *Jeu de la carte* ★★★

2♣ = Fort indéterminé.
2♦ = Relais.
2SA = 22-23 HL régulier.

Si l'entame du 6 de Pique est une quatrième meilleure, alors Est ne possède aucune carte supérieure au 6. Sud passe le 8 du mort qui fait la levée.

Celui-ci affranchit les Carreaux, Ouest prend au deuxième tour (notant la parité de son partenaire). Faute de mieux, l'entameur rejoue Carreau (une autre couleur offrirait une levée au déclarant). Le déclarant en encaisse deux autres, défaussant trois Trèfles de sa main. Ouest défausse un Pique, s'il en défausse un deuxième, Sud fait son Pique de longueur, s'il défausse un Cœur, Sud en fait trois. S'il défausse la Dame de Trèfle, le déclarant joue Trèfle du mort, Est en main est obligé d'offrir un Cœur ou un Pique. Plus un.

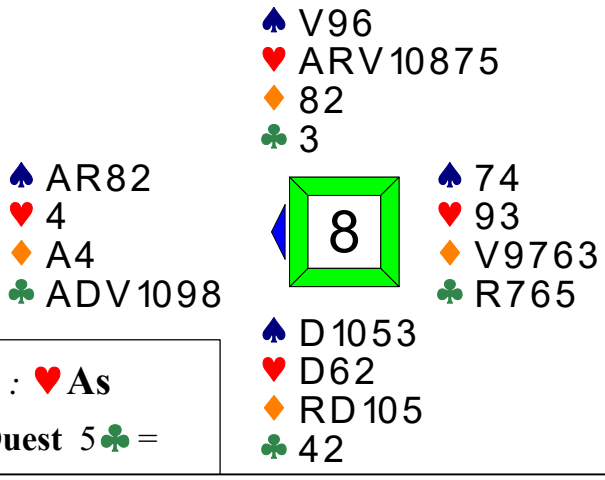

Entame : ♥ **As**

Par : **Ouest** 5♣ =

Sud	Ouest	Nord	Est
	1 ♣	3 ♥	—
4 ♥	4 ♠	—	5 ♣
—	—	—	

Enchères ★★☆ *Jeu de la carte* ★☆☆

3♥ = Sept belles cartes, barrage.
4♥ = Prolongation du barrage au nom du fit dixième.
4♠ = 6-4 ou 5-5 Pique-Trèfle, jeu fort.
5♣ = Notre meilleur atout !

Ouest coupe le deuxième tour de Cœur, joue As-Dame de Trèfle, As-Roi de Pique, Pique coupé, Carreau pour l'As et le dernier Pique est coupé du côté court. 400 pour le camp Est-Ouest.

Au contrat de 5♥ contrés, c'est trois de chute soit 500 si la défense encaisse la coupe à Pique (As de Trèfle, As-Roi de Pique, Pique coupé et l'As de Carreau) !

Novembre 2026
LE CONSEIL DU MOIS

UNE ERREUR À ÉVITER

Nord	
♠	D 5 2
♥	6 4 3
♦	A D 10 4
♣	V 9 7

Ouest	
♠	10 6 4
♥	9 5
♦	R V 9 7 3
♣	A 8 3

N O E S

Est	
♠	V 9 7 3
♥	V 10 8 7
♦	8 5
♣	6 4 2

Sud	
♠	A R 8
♥	A R D 2
♦	6 2
♣	R D 10 5

Tournoi par Paires

S	O	N	E
2SA	-	3SA	Fin

Ce qui s'est passé.

Ouest entame du 7 de Carreau, Sud fournit la Dame du mort, en se disant que si elle est prise du Roi, il pourra ensuite faire l'impasse au Valet, jouant ainsi à 75% de chances.

Il déloge l'As de Trèfle, prend le retour puis, les Cœurs étant répartis 4-2 (comme c'est le plus probable), culmine à onze levées.

Douze étaient pourtant « faciles »...

Ce qui aurait dû se passer.

Appliquant la « règle des 11 », Sud constate que si le 7 de Carreau est bien une « quatrième meilleure », Ouest détient le Roi et le Valet et passe le 10 du mort, qui fait la levée.

Il affranchit ensuite ses Trèfles puis, reprenant la main, joue Carreau pour la Dame.
Trois levées dans chaque couleur, douze au total. Toute une différence en TPP !

Principe : Que vous soyez l'entameur, son partenaire ou le déclarant, reconstituez la couleur d'entame.
« Quatrième meilleure » et « règle des 11 » à Sans-atout, « pair-impair » à la couleur, tête de séquence et déduction des enchères, autant d'éléments qui vous permettent d'y parvenir.
Et de pouvoir agir au meilleur de vos intérêts !

Si l'entame est « fausse », provenant de x7xx, 7xx (top of nothing) ou H7x (H étant le Valet ou le Roi), passer le 10 du mort ne coûte rien, les honneurs étant alors mal placés. Est prendra mais ne pourra pas en rejouer. (Et si le 10 pousse au Roi, cas de V7x en Ouest, vous obtiendrez une deuxième levée dans la couleur.)



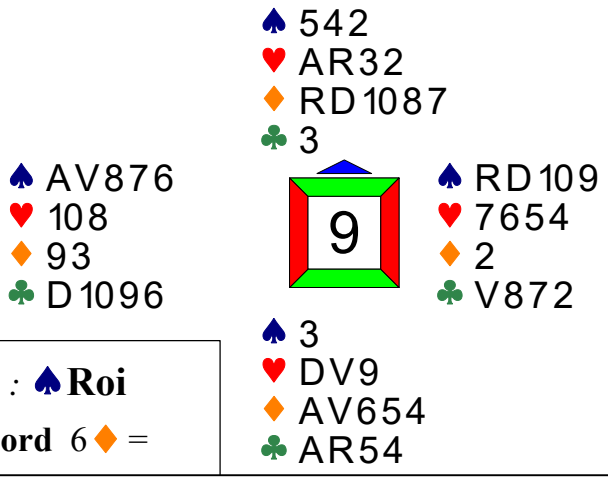

Entame : ♠ **Roi**

Par : **Nord** 6♦ =

Sud	Ouest	Nord	Est
		1 ♦	—
2 ♣	—	2 ♦	—
3 ♦	—	3 ♥	—
4 ♣	—	4 ♥	—
4 SA	—	5 ♠	X
6 ♦	—	—	—

Enchères ★★★ *Jeu de la carte* ★☆☆

2♣ puis 3♦ = Fit forcing de manche.

3♥ = Force à Cœur et rien à Pique, excellente nouvelle pour Sud dans l'optique du chelem.

4♣/4♥ = Contrôles.

5♠ = Deux clés et la Dame d'atout.

X sur 5♠ = Pour l'entame si Sud joue 6SA...

Est entame du Roi de Pique. Quel que soit son retour, Nord joue deux tours d'atout et réussit facilement douze levées. Mieux valait éviter 6SA et bravo pour vos excellentes enchères !

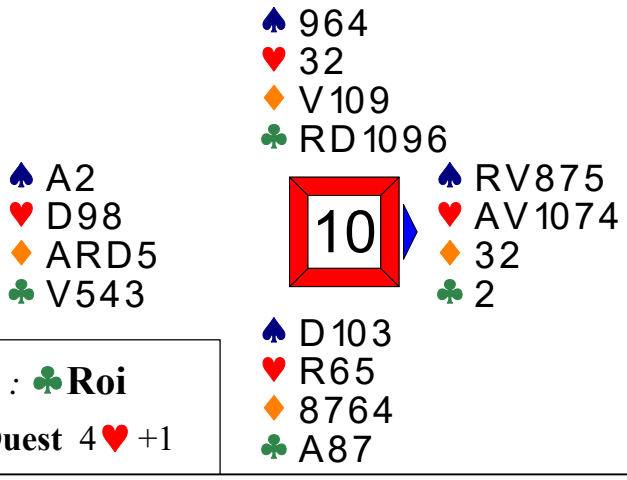

Entame : ♣ **Roi**

Par : **Ouest** 4♥ +1

Sud	Ouest	Nord	Est
			—
—	1 SA	—	4 ♦
—	4 ♥	—	—
—			

Enchères ★☆☆ *Jeu de la carte* ★☆☆

4♦ = Bicolore majeur 5-5 de manche.

Avec un jeu seulement propositionnel, Est ferait un Texas Cœur suivi de 2♠.

Nord fait la première levée du Roi de Trèfle, puis, sans opposition à Pique, contre-attaque Carreau.

Ouest prend, joue l'As, le Roi de Pique, Pique coupé puis la Dame de Cœur qu'il laisse filer. Le Roi d'atout sera la deuxième levée de la défense.

Plus un et 650 pour le camp Est-Ouest.

Mais seulement dix levées si Ouest a commencé par retirer les atouts.

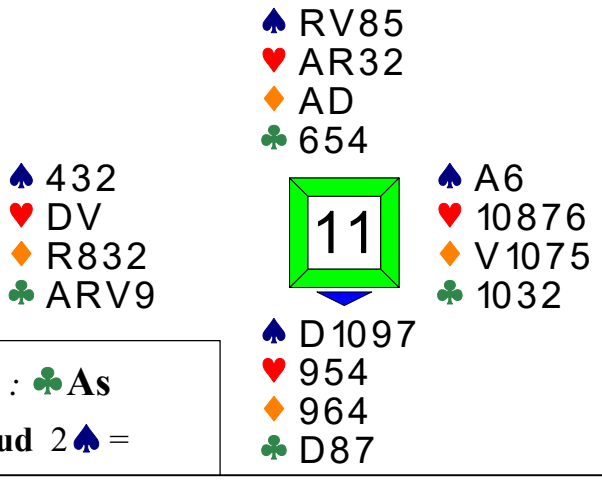

Entame : ♣ **As**

Par : **Sud** 2♠ =

Sud	Ouest	Nord	Est
—	1 ♦	X	—
1 ♠	—	2 ♠	—
—	—		

Enchères ★★☆ *Jeu de la carte* ★★☆

Nord choisit le Contre plutôt qu'une intervention à 1SA (16-18 H régulier et au moins un arrêt Carreau) car il possède les deux majeures quatrièmes et est court à Carreau.

1♠ = Quelques Piques, de 0 à 7 H.

2♠ = Quatre cartes, 18-20 DH.

Sur l'As de Trèfle, Est fournit le 2 pour refuser la couleur. Sur l'entame d'un As et si le mort possède trois petites cartes ou le Valet troisième, il faut employer la signalisation appel-refus. Donc l'entameur contre-attaque de la Dame de Cœur puis, quand il prendra la main, Est rejouera Trèfle, permettant à Ouest de faire deux autres plis dans la couleur, Sud fournissant. Ce bon flanc limite le déclarant à huit levées. Si Ouest encaisse le Roi de Trèfle, il offre neuf plis ! Au contrat de 1SA, Nord se contente de sept levées soit 90 au lieu de 110…

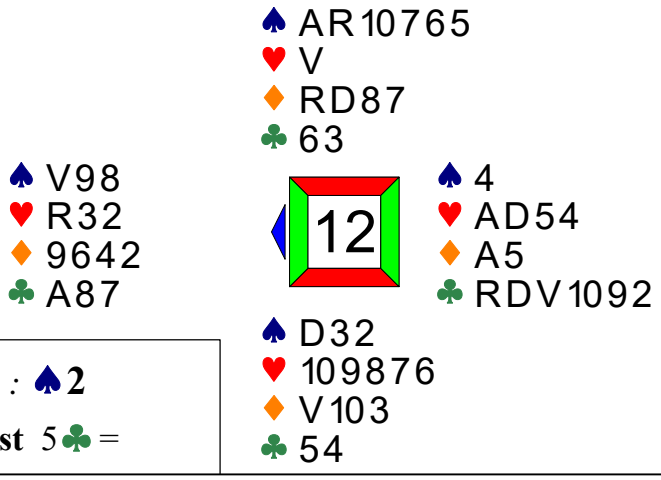

Entame : ♠ **2**

Par : **Est** 5♣ =

Sud	Ouest	Nord	Est
	—	1 ♠	2 ♣
—	3 ♣	—	3 ♥
—	5 ♣	—	—
—			

Enchères ★★☆ *Jeu de la carte* ★☆☆

2♣ = Six cartes ou cinq très belles, 11-17 HL.

3♣ = 8-10 HL.

3♥ = Bonne main avec un jeu bicolore à honneurs concentrés.

5♣ = Ouest apporte deux cartes utiles ! On peut aussi dire 3♠, demande d'arrêt (tant pis pour les Carreaux si Est y est court), pour le même contrat final.

Est coupe le deuxième tour de Pique et joue deux tours d'atout. Le quatrième Cœur sera coupé du côté court (réalisant une Manœuvre de Guillemard si les atouts sont répartis 3-1) et Nord fera une levée de Carreau ; juste fait !

Félicitations si vous avez atteint le par de la donne.

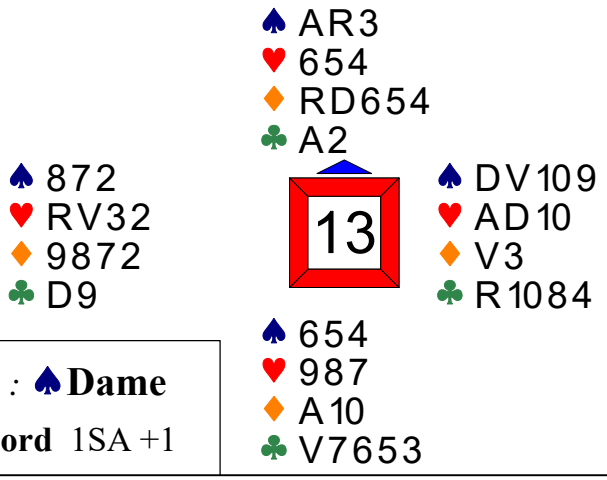

Entame : ♠ **Dame**

Par : **Nord** 1SA +1

Sud	Ouest	Nord	Est
		1 SA	—
—	—		

Enchères ★☆☆ *Jeu de la carte* ★★☆

Nord ouvre de 1SA et joue ce contrat.

Le déclarant joue sur les Carreaux : après l'As de Pique, il joue Carreau pour le 10 espérant le Valet placé (50% de chances) plutôt que le partage 3-3 de la couleur (36%).

Grâce au Valet de Carreau placé, Nord réussit huit plis : cinq Carreaux, deux à Pique et un à Trèfle. Si Nord joue les Carreaux en tête, il se contente de quatre levées de Carreau soit sept au total.

Les bons "manieurs" seront récompensés avec cette donne. Si le 10 avait été du côté long à Carreau, il aurait fallu tirer en tête, cumulant le partage 3-3 avec le Valet second.

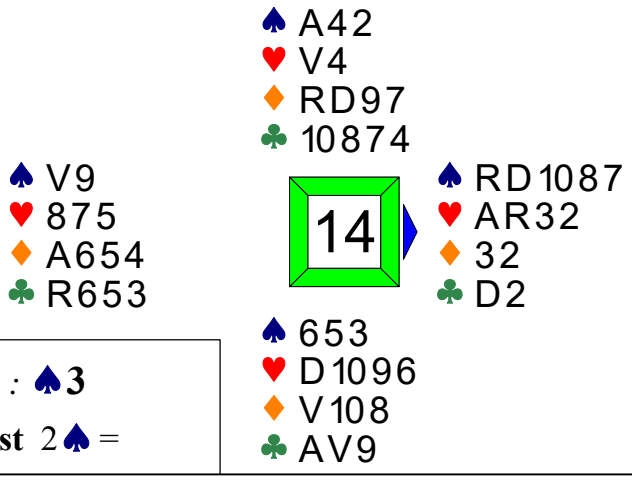

Entame : ♠ **3**

Par : **Est** 2♠ =

Sud	Ouest	Nord	Est
			1 ♠
—	1 SA	—	2 ♥
—	2 ♠	—	—
—			

Enchères ★☆☆ *Jeu de la carte* ★★☆

1SA = "Poubelle", 5-10 H sans trois cartes à Pique.

2♥ = Bicolore économique, 12-19 HL.

2♠ = Exactement deux cartes à Pique sans quatre cartes à Cœur, de 5 à 10 H, c'est une enchère de préférence.

Sud entame atout car il possède une forte opposition à Cœur. Nord joue As de Pique et Pique.

Est joue un autre tour de Pique, As-Roi de Cœur et Cœur. La défense fait deux levées de Cœur et une dans chaque mineure ; juste fait sur ce bon flanc !

Si la défense ne joue jamais atout, Est coupe son quatrième Cœur et réalise neuf levées.

	♠ R32 ♥ 1095 ♦ D95 ♣ R1096	
♠ V95 ♥ D873 ♦ AV102 ♣ 54	15	♠ AD76 ♥ R42 ♦ 8764 ♣ 32
	♠ 1084 ♥ AV6 ♦ R3 ♣ ADV87	

Entame : ♥**3**

Par : **Sud** 2SA =

Sud	Ouest	Nord	Est
1 SA	—	**2 SA**	—
—	—		

Enchères ★☆☆ *Jeu de la carte* ★★★

2SA = 8 H sans majeure quatrième. Minimum, Sud refuse la proposition de manche.
Nord pourrait également passer sur 1SA avec un jeu 4-3-3-3, en tournoi par paires, on ne "pousse" pas les manches.

Ouest entame Cœur plutôt que Carreau pour deux raisons : à égalité de longueur, il est mieux de choisir une entame majeure et l'entame sous un As quatrième est à éviter ! Sud appelle un petit du mort et capture le Roi de Cœur avec l'As. Le déclarant joue cinq tours de Trèfle en défaussant un Cœur du mort puis Cœur pour la Dame de l'entameur qui continue Cœur pour affranchir sa couleur. Pour trouver la huitième levée, Sud joue Carreau vers la Dame. Pour embêter le déclarant, Ouest plonge de l'As, encaisse son Cœur affranchi (Sud défausse le Roi de Carreau de sa main et un Pique du mort) et joue le Valet de Pique. Si Sud couvre du Roi, la défense n'aura pas le dernier mot, le 10 accrochant. Bien défendu et bien joué ; bravo !



CROISIÈRE

Réservez ici

Le Douro

Avec Bridge Plus Voyages

Queen Isabel 5*

Du 18 au 25 juillet 2027

A partir de **1995 €**

Bridge inclus

Pension complète - boissons incluses

Excursions et dégustations incluses

Authentique et colorée

cyrille@bridgeplus.com - 02.41.37.04.74

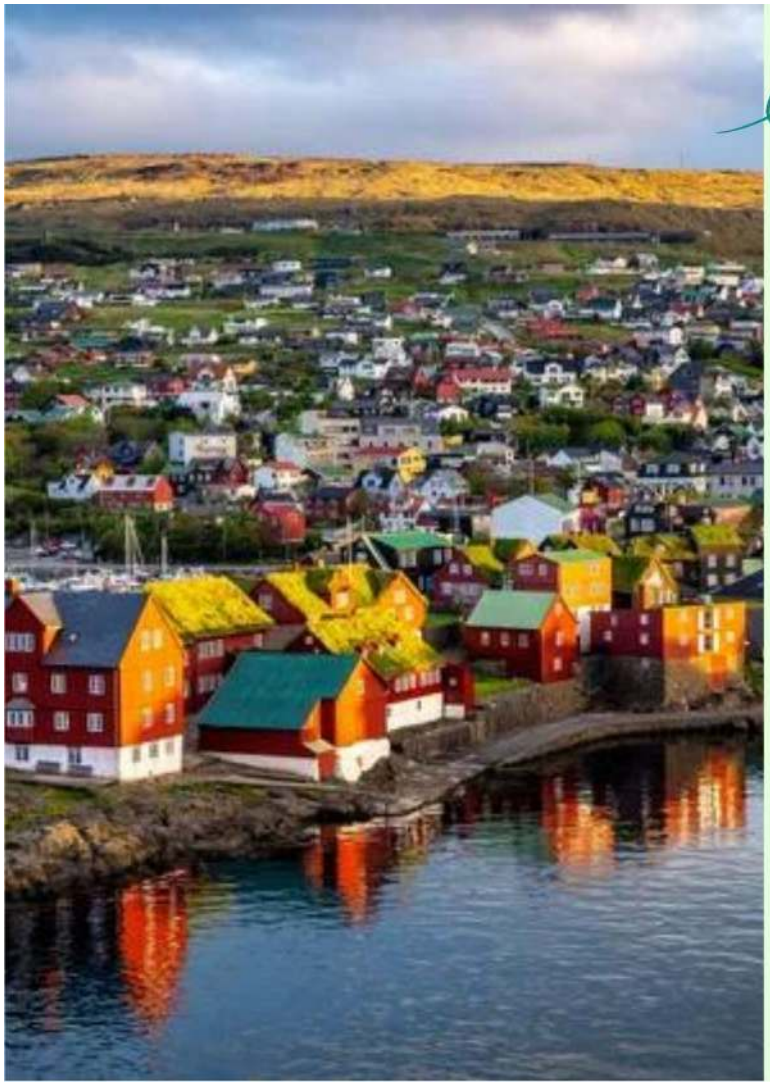

CROISIÈRE

Réservez ici

Islande et Iles Féroé

Avec Bridge Plus Voyages

Le Renaissance 5*

Du 9 au 21 août 2027

A partir de **2495 €**

Bridge inclus

Pension complète - boissons incluses

Croisière "port-port" départ de Dunkerque

Terres volcaniques

cyrille@bridgeplus.com - 02.41.37.04.74

	♠ 874 ♥ 75 ♦ ARV8753 ♣ 3	
♠ RD103 ♥ RV1086 ♦ D4 ♣ D6	16	♠ V92 ♥ A32 ♦ 96 ♣ RV942
	♠ A65 ♥ D94 ♦ 102 ♣ A10875	

Entame : ♦ **Roi**

Par : **Ouest** 3♥ -1

Sud	Ouest	Nord	Est
	1 ♥	3 ♦	3 ♥
—	—	—	

Enchères ★☆☆ *Jeu de la carte* ★★☆

3♦ = Sept belles cartes, 6-10 H.

3♥ = Un "beau" 2♥, 8-11 DH après le barrage.

Nord entame du Roi de Carreau, encaisse l'As et joue Trèfle. Avec As-Roi et un singleton annexe, il est mieux d'entamer du Roi comme avec As-Roi secs. Sud plonge de l'As et joue le 10 de Trèfle (préférentiel Pique, même si Nord n'a pas d'autre choix pour rendre la main à Sud), coupé par l'entameur.

Le retour Pique est pris de l'As par Sud qui continue Trèfle. Le déclarant coupe du Valet, la Dame de Cœur étant, d'après les enchères, plus probablement en Sud (même si cela n'est pas une certitude absolue, Nord pourrait détenir xx Dxx ARVxxxx x) et Nord défausse. Ouest joue Cœur pour l'As puis un petit pour le 10, ce qui est facile quand Nord n'a pas surcoupé le Valet. Une de chute sur ce bon flanc ! Le contrat de 3♦ gagne en Nord-Sud.

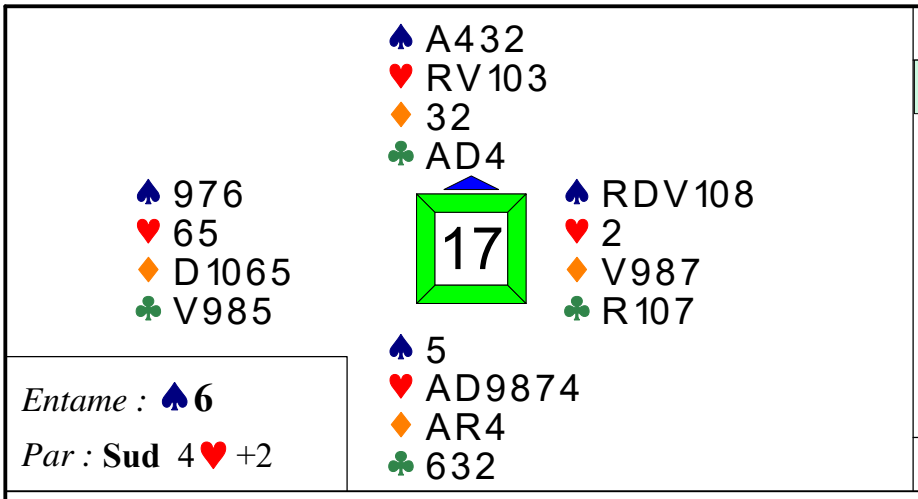

Entame : ♠**6**

Par : **Sud** 4♥ +2

Sud	Ouest	Nord	Est
		1 ♣	1 ♠
2 ♥	—	4 ♥	—
—	—		

Enchères ★★☆ *Jeu de la carte* ★★★

1♠ = 8-17 H, au moins cinq cartes.

2♥ = Au moins cinq cartes, 11 HL et plus. Auto-forcing, sauf soutien des Cœurs de l'ouvreur.

4♥ = De quoi jouer la manche (3♥ avec un jeu plus faible, et 2♠ avec un jeu plus fort).

Pour éviter de s'en remettre à l'impasse Trèfle pour réussir douze levées, Sud tente une élimination mise en main.

Après l'As de Pique, Sud joue Pique coupé du 9, Cœur pour le Valet, Pique coupé de la Dame, l'As de Cœur, As-Roi de Carreau, Carreau coupé et Pique en défaussant un Trèfle en "perdante sur perdante".

Est se trouve contraint de jouer Pique ou Carreau en coupe et défausse ou bien Trèfle dans la fourchette As-Dame. Bravo pour cette excellente ligne de jeu !

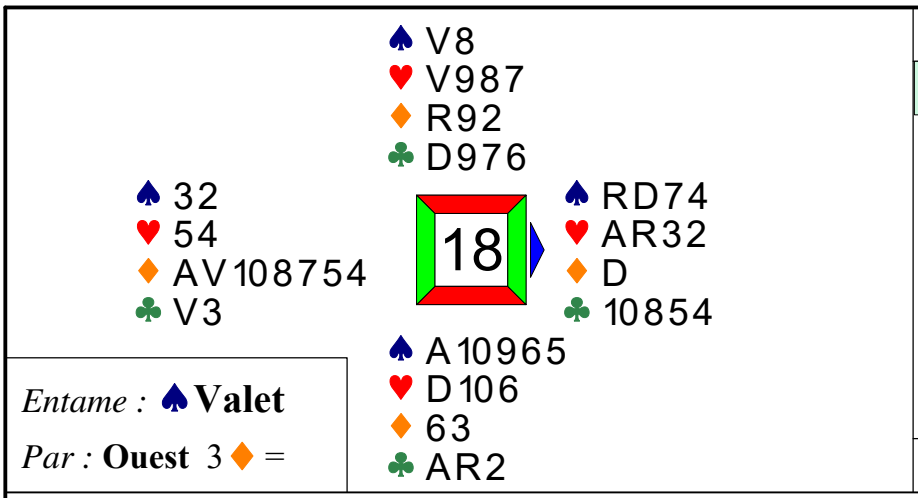

Entame : ♠**Valet**

Par : **Ouest** 3♦ =

Sud	Ouest	Nord	Est
			1 ♣
1 ♠	3 ♦	—	—
—			

Enchères ★☆☆ *Jeu de la carte* ★☆☆

3♦ = Sept cartes et de 3 à 7 H, c'est un barrage.

Sud capture le Roi de Pique avec l'As et joue le Roi de Trèfle, Nord fournissant le 7 en pair-impair. L'intervenant joue le 10 de Pique car si l'entameur est singleton, il faut garder l'As de Trèfle pour donner une deuxième coupe.

Après la Dame de Pique, Ouest laisse filer la Dame de Carreau. En main au Roi, Nord joue Trèfle pour l'As de Sud qui continue Pique coupé maître par Ouest ! Ici tout est équivalent et la défense est limitée à quatre plis : deux à Trèfle, un à Pique et le Roi d'atout.

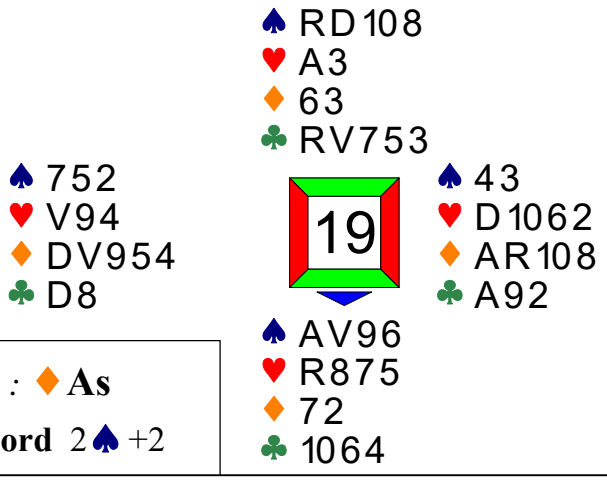

Entame : ♦ **As**

Par : **Nord** 2♠ +2

Sud	Ouest	Nord	Est
—	—	1 ♣	—
1 ♥	—	1 ♠	—
2 ♠	—	—	—

Enchères ★☆☆ *Jeu de la carte* ★★★

2♠ = 6-10 DH, quatre cartes.

Sur l'As de Carreau, Ouest fournit la Dame pour indiquer qu'il possède le Valet (ou qu'elle est sèche). L'entameur joue un petit Carreau pour le Valet de son partenaire et ce dernier joue Cœur, le retour le plus neutre. Après l'As, Nord joue trois tours d'atout en finissant au mort puis un petit Trèfle pour le Valet. En main à l'As, Est insiste à Cœur pris du Roi et Nord réussit dix plis en réitérant l'impasse Trèfle, sans difficulté, la Dame apparaissant ; bravo de ne pas être parti du 10 de Trèfle car Ouest couvre de la Dame et le 9 de l'entameur est affranchi...

Si Est laisse passer le Valet de Trèfle, Nord retourne au mort et il doit décider s'il rejoue un petit (Dame seconde en Ouest) ou le 10 (D82 ou D92 en Ouest), un "Buffalo". Mais s'il n'a que deux Trèfles et deux atouts, Est aurait une couleur cinquième et serait intervenu : Nord joue un petit (ou le Roi de sa main).

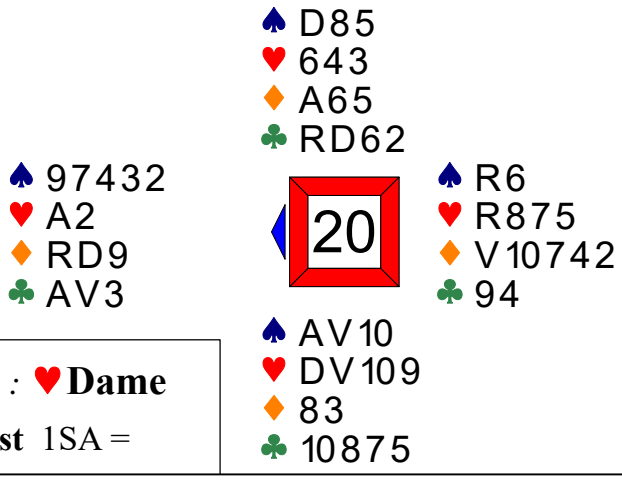

Entame : ♥ **Dame**

Par : **Est** 1SA =

Sud	Ouest	Nord	Est
	1 ♠	—	1 SA
—	—	—	

Enchères ★☆☆ *Jeu de la carte* ★☆☆

1SA = "Poubelle", 5-10 H, pas forcément régulier, sans trois cartes à Pique.

Sur entame Cœur, il est indispensable d'appeler l'As du mort avant de jouer Roi-Dame de Carreau et Carreau. En main à l'As, Nord continue Cœur et Est se trouve limité à sept levées.

Si Est laisse venir l'entame vers son Roi de Cœur, il chute de deux, Nord ne prenant qu'au troisième tour de Carreau...

Principe : ne jouez pas trop vite à la première levée et conservez les communications vers la main qui possède la longue à affranchir.

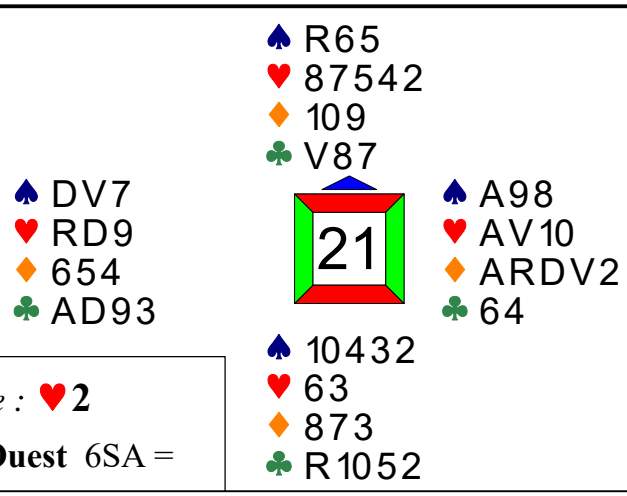

Entame : ♥**2**

Par : **Ouest** 6SA =

Sud	Ouest	Nord	Est
		—	1 ♦
—	3 SA	—	4 SA
—	6 SA	—	—
—			

Enchères ★★☆ *Jeu de la carte* ★★★

3SA = 12-15 H régulier sans majeure quatrième.
4SA = 18-19 H régulier, c'est une enchère quantitative.
6SA = Proposition acceptée !

Avec dix levées sûres, Ouest doit manier les Piques et les Trèfles pour trouver les deux levées manquantes. Après avoir pris l'entame Cœur avec le Roi, le déclarant présente la Dame de Pique et Nord ne doit surtout pas couvrir du Roi sous peine d'offrir trois levées de Pique au déclarant qui va tenter l'impasse au 10 sur Sud. Ouest joue Carreau pour l'As puis Trèfle pour le 9, espérant Valet-10 en Sud. En main au Valet, l'entameur continue Cœur pour la Dame du déclarant, qui présente le Valet de Pique (Nord peut omettre de couvrir ou Sud avoir le 10 maintenant sec). Nord couvre (si Ouest a le 10, il n'y a rien à faire) du Roi, pris de l'As puis Ouest encaisse ses levées rouges, ce qui squeeze Sud "pour cardiaque" (sinon Trèfle pour la Dame).

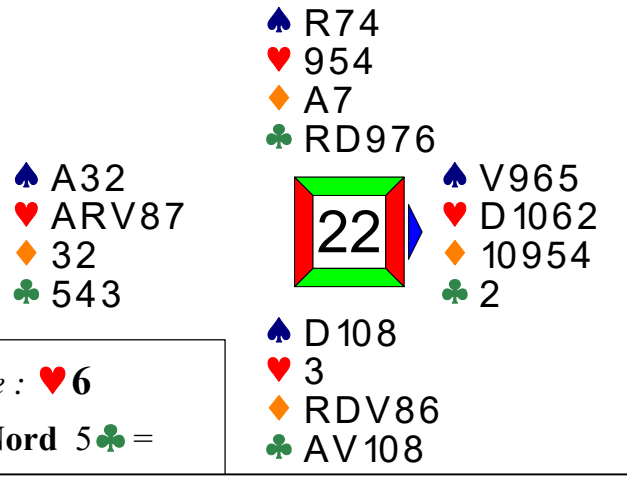

Entame : ♥**6**

Par : **Nord** 5♣ =

Sud	Ouest	Nord	Est
			—
1 ♦	1 ♥	2 ♣	3 ♥
4 ♣	—	5 ♣	—
—	—		

Enchères ★★☆ *Jeu de la carte* ★☆☆

2♣ = Au moins cinq cartes, 11 HL et plus.
3♥ = Quatre atouts dans une main faible et distribuée, barrage.
4♣ = Seulement 13 H mais quatre atouts et un singleton sont de bons éléments pour surenchérir.

En main au Roi de Cœur, Ouest joue l'As de Pique et Pique car les Carreaux du mort représentent un danger. Nord prend du Roi, joue trois tours d'atout et encaisse les Carreaux ; juste fait !
Si Ouest "oublie" d'encaisser son As de Pique, Nord réussit douze plis en coupant deux Cœurs du côté court et en défaussant trois Piques sur les Carreaux...

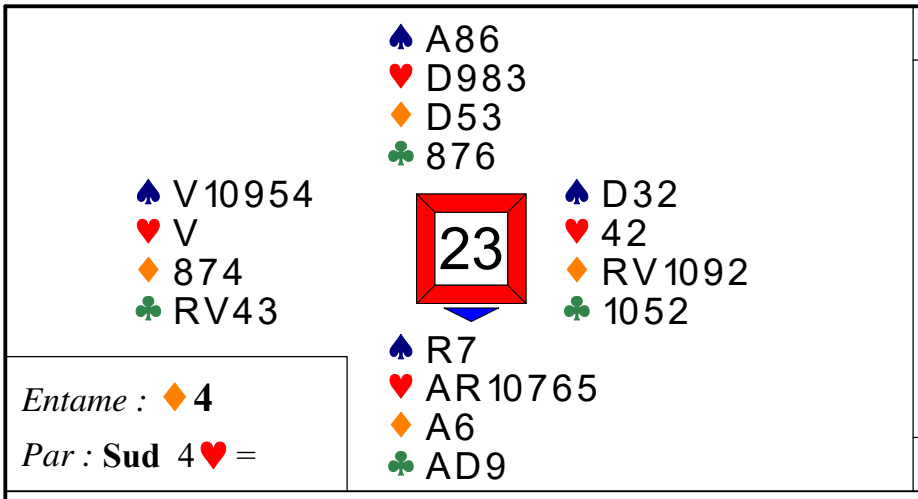

Entame : ♦ **4**

Par : **Sud** 4♥ =

Sud	Ouest	Nord	Est
2 ♣	—	2 ♦	X
2 ♥	—	4 ♥	—
—	—		

Enchères ★★☆ *Jeu de la carte* ★★☆

2♣ = Fort indéterminé.
2♦ = Relais.
X = Pour l'entame Carreau.
2♥ = Six cartes et huit levées de jeu !

Malgré sa tête de séquence à Pique, Ouest entame Carreau dans la couleur de son partenaire.
Sud joue la Dame du mort, couverte du Roi et laisse passer le premier tour de Carreau pour préparer un jeu d'élimination. Est ne continue pas à Carreau, mais joue Trèfle dans la "faible" du mort pour affranchir des levées à son partenaire et casser une éventuelle élimination !
Le déclarant concède deux levées à Trèfle et une à Carreau. Juste fait.
Si Est continue Carreau, Sud prend, monte au mort à Cœur, coupe un Carreau, joue Roi et As de Pique, Pique coupé, Cœur pour le 9 et Trèfle pour le 9 et Ouest rend la onzième levée.
Sur entame Pique, Sud prend et joue Carreau vers le Dame, même défense et même résultat.

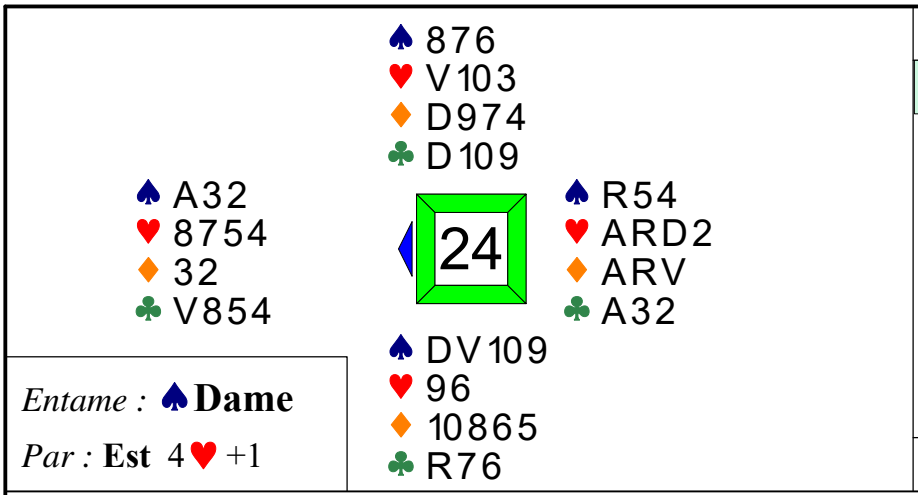

Entame : ♠ **Dame**

Par : **Est** 4♥ +1

Sud	Ouest	Nord	Est
	—	—	2 ♦
—	2 ♠	—	2 SA
—	3 ♣	—	3 ♥
—	4 ♥	—	—
—			

Enchères ★★☆ *Jeu de la carte* ★★☆

2♦ = Forcing de manche.
2♠ = Un As majeur.
2SA = Au moins 24 H et un jeu régulier.
3♣ = Stayman.
4♥ = Le fit 4-4 est trouvé.

En route pour onze levées : Est appelle l'As de Pique du mort et tente l'impasse à la Dame de Carreau (petit pour le Valet) qui réussit, mais, même en cas d'échec, un Pique du mort sera défaussé, pour une équivalence de perdante puis joue As-Roi de Cœur pour vérifier le partage 3-2 des atouts, la Dame d'atout puis As-Roi de Carreau pour défausser un Pique du mort ; il poursuit par Roi de Pique et Pique coupé du côté court. La défense a droit à deux levées de Trèfle soit 450 points pour le camp Est-Ouest. Si Est joue 3SA, il se contente de dix levées (430) et une mauvaise note en tournoi par paires.
Bravo pour cet excellent plan de jeu !

♠ A65
♥ DV
♦ V109876
♣ V9

♠ V97
♥ 109542
♦ R2
♣ AD10

25

♠ RD10843
♥ 63
♦ 54
♣ R83

♠ 2
♥ AR87
♦ AD3
♣ 76542

Entame : ♠ **Roi**

Par : **Nord** 4♦ =

Sud	Ouest	Nord	Est
		—	2♠
X	3♠	4♦	—
—	—		

Enchères ★★☆ *Jeu de la carte* ★☆☆

2♠ = Six belles cartes, 6-10 H.

X = Au moins 13 H, court à Pique, un support pour les autres couleurs.

3♠ = Compétitif au nom du fit neuvième.

4♦ = Compétitif, au nom du fit neuvième certain et des forces équilibrées. De plus, les honneurs sont utiles et le singleton Pique de Sud est connu.

Est entame logiquement du Roi de Pique, sa tête de séquence. Après l'As, Nord joue trois tours de Cœur pour défausser un Trèfle mais Est coupe et la défense fera trois levées. Juste fait !

A noter que 3♠ gagnent également, la défense réalisant deux levées de Cœur, l'As de Pique et l'As de Carreau. Bien jugé, Nord !



CROISIÈRE

Réservez ici

Iles britaniques

Avec Bridge Plus Voyages

Le Renaissance 5*

Du 12 au 23 septembre 2027

A partir de **1895 €**

Bridge inclus

Pension complète - boissons incluses

Croisière "port-port" départ de Dunkerque

Terres de légendes

cyrille@bridgeplus.com - 02.41.37.04.74



RÉVEILLON

Aix en provence

Avec Christophe Desmoulins

Réservez ici

Hôtel Aquabella 4*

Du 28 décembre au 2 ou 4 janvier

A partir de **1145 €**

Bridge inclus

Demi-pension boissons incluses

Parking gratuit à proximité - visite de la ville

Spa sensoriel

cyrille@bridgeplus.com - 02.41.37.04.74

	♠ V 10 8 7 ♥ V 10 5 2 ♦ 5 4 ♣ D 7 4	
♠ 5 4 ♥ A D 9 8 7 ♦ A 3 ♣ A 9 8 2	26	♠ A R 6 3 ♥ 3 ♦ R D V 10 6 ♣ 6 5 3
	♠ D 9 2 ♥ R 6 4 ♦ 9 8 7 2 ♣ R V 10	

Entame : ♠ **Valet**

Par : **Ouest** 3SA +1

Sud	Ouest	Nord	Est
			1 ♦
—	1 ♥	—	1 ♠
—	2 ♣	—	2 ♦
—	3 SA	—	—
—			

Enchères ★★☆ *Jeu de la carte* ★☆☆

2♣ = Quatrième couleur forcing, à la recherche du fit 5-3 à Cœur.

2♦ = Ni trois cartes à Cœur (2♥) ni arrêt Trèfle (2SA). Cette enchère promet cinq cartes.

Avec une distribution 4-2-4-3 sans arrêt Trèfle, on dit 2♠.

3SA = L'arrêt Trèfle et 12-15 H.

Nord choisit l'entame Pique car il possède une séquence. Ouest appelle l'As du mort et encaisse cinq levées de Carreau, défaussant deux Trèfles et un Cœur de sa main. Quant à Nord, il défausse deux Trèfles et un Pique afin de conserver tous ses Cœurs.

Ouest tente l'impasse Cœur et réalise dix levées !

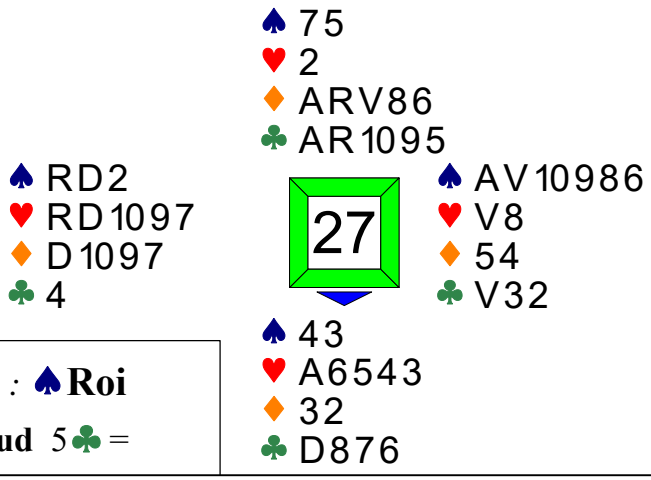

Entame : ♠ **Roi**

Par : **Sud** 5♣ =

Sud	Ouest	Nord	Est
—	1 ♥	2 SA	3 ♠
4 ♣	—	5 ♣	—
—	—		

Enchères ★★☆ *Jeu de la carte* ★★☆

2SA = Bicolore mineur au moins 5-5.

3♠ = Six cartes, non forcing. Avec au moins cinq cartes à Pique et un jeu fort, Est annoncerait 3♦ "cue-bid" ! L'autre cue-bid (3♣) montrerait un fit fort à Cœur.

4♣ = Compétitif avec quatre atouts et un As.

5♣ = Pour les gagner.

La défense encaisse deux levées de Pique et joue Cœur. Pour réussir onze levées, Sud joue trois tours d'atout. Comme Est possède l'As de Pique et le Valet de Trèfle, la Dame de Carreau se trouve en Ouest pour justifier l'ouverture. Carreau pour le Valet, As et Roi de Carreau, Carreau coupé et le mort est maître... Si Ouest surenchérit à 5♠, Nord contre et le déclarant chute de trois si la défense prend la coupe à Cœur ! Roi de Carreau (avec un singleton), Roi de Trèfle (pour avoir le compte), As de Carreau, Cœur pour l'As et Cœur coupé.

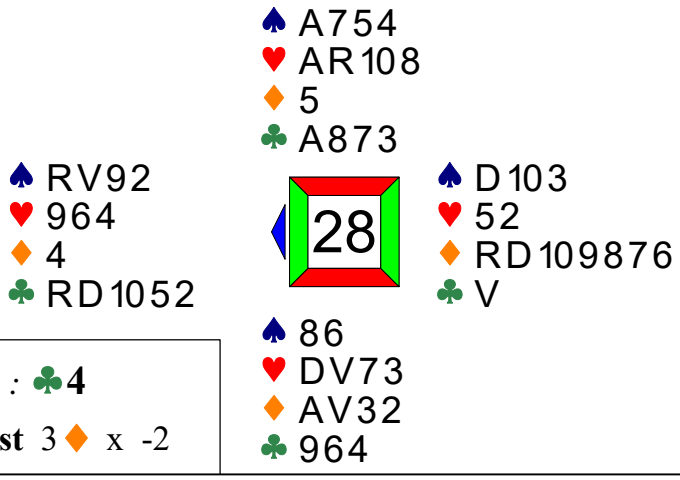

Entame : ♣ **4**

Par : **Est** 3♦ x -2

Sud	Ouest	Nord	Est
	—	1 ♣	3 ♦
—	—	X	—
—	—		

Enchères ★★☆ *Jeu de la carte* ★☆☆

3♦ = Sept belles cartes, 6-10 H.

X = Court à Carreau et une bonne main.

Passe de Sud = Il n'est pas certain que le camp Nord-Sud gagne une manche. Avec deux levées d'atout, Sud encaisse la pénalité !

Nord plonge de l'As de Trèfle et joue As-Roi de Cœur et Cœur. Est coupe et joue le Roi de Carreau. La défense fera deux levées d'atout et l'As de Pique. Deux de chute et 300 pour le camp Nord-Sud, ce qui constitue un excellent score car Sud réussit dix levées à l'atout Cœur (170 points, n'ayant pas de quoi demander la manche).

Atout Cœur, dix levées en double coupe, As de Carreau, As de Pique et Pique. Seule l'entame atout (à condition d'en rejouer en main à Pique), limite à neuf levées. Impossible à trouver, avec le singleton dans la couleur d'Est...

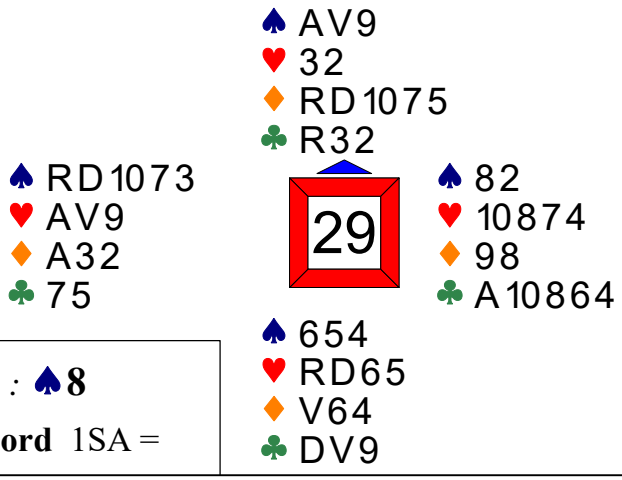

Entame : ♠**8**

Par : **Nord** 1SA =

Sud	Ouest	Nord	Est
		1 ♦	—
1 ♥	1 ♠	1 SA	—
—	—		

Enchères ★☆☆ *Jeu de la carte* ★★☆

1SA = Régulier, 13-14 H, au moins un arrêt Pique.
C'est une enchère libre de l'ouvreur donc positive.

Connaissant grâce à la carte d'entame As-Valet-9 troisièmes ou quatrièmes en Nord, Ouest fournit le 10 sur l'entame pour maintenir la communication avec Est pour le cas où celui-ci prendrait la main, Nord ayant droit, quoiqu'il fasse à deux levées de Pique.

Après le Valet, Nord affranchit les Carreaux ; en main à l'As, l'intervenant continue du Roi de Pique, préférentiel Cœur. Le déclarant prend de l'As et joue Trèfle pour l'As d'Est qui joue Cœur pour l'As de son partenaire.

La défense réalise six levées : trois à Pique et trois As. Juste fait et 90 points pour Nord-Sud !

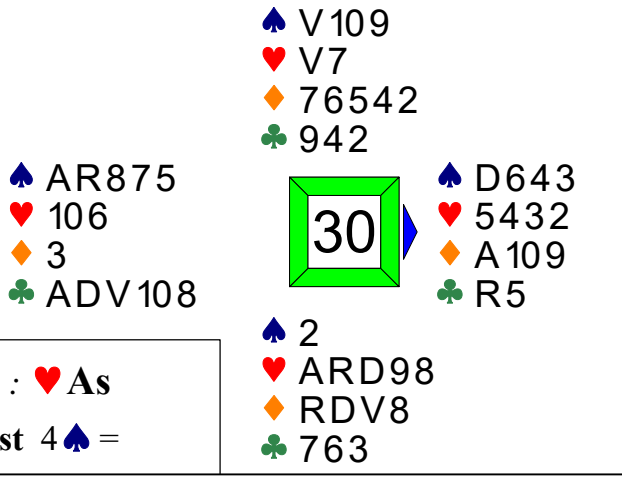

Entame : ♥**As**

Par : **Est** 4♠ =

Sud	Ouest	Nord	Est
			—
1 ♥	2 ♥	—	4 ♠
—	—	—	

Enchères ★★☆ *Jeu de la carte* ★★☆

2♥ = Bicolore montrant cinq cartes à Pique et cinq cartes à Trèfle avec des honneurs concentrés dans les couleurs longues !

4♠ = Est revalorise ses quatre atouts, l'As de Carreau et surtout le Roi de Trèfle second…

Est encaisse As-Roi de Cœur (Nord fournissant le Valet puis le 7) et il insiste à Cœur pour essayer de promouvoir une levée d'atout en Nord. Le déclarant coupe de l'As en espérant le partage 2-2 des atouts. Le Valet de Pique est ainsi valorisé grâce à cette promotion d'atout ; juste fait !

Si Nord avait deux Cœurs et l'As de Carreau, il mentirait sur son compte pour éviter une erreur de Sud...

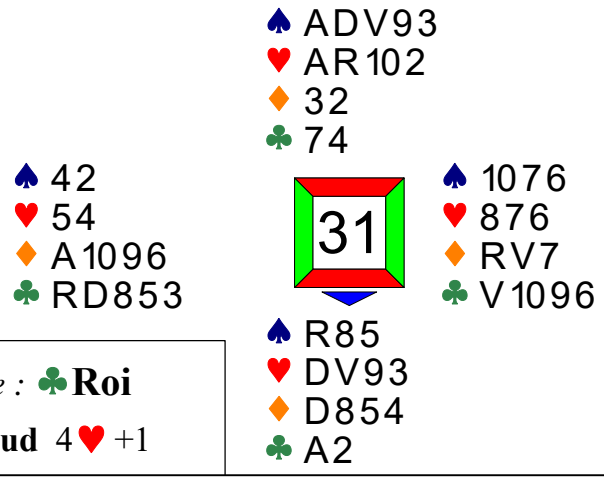

Entame : ♣**Roi**

Par : **Sud** 4♥ +1

Sud	Ouest	Nord	Est
1 ♦	—	1 ♠	—
1 SA	—	2 ♣	—
2 ♥	—	3 ♥	—
4 ♥	—	—	—

Enchères ★★☆ *Jeu de la carte* ★☆☆

2♣ = Roudi. Demande à l'ouvreur de se décrire.

2♥ = Trois cartes à Pique et une ouverture minimum (12-13 H).

3♥ = 5-4 majeur, 12 H et plus.

4♥ = Le fit 4-4 est meilleur que le fit 5-3 !

Ouest entame le Roi de Trèfle. En route pour onze levées : As de Trèfle, trois tours d'atout et cinq tours de Pique pour défausser un Trèfle et un Carreau de Sud, il ne reste plus qu'à couper un Trèfle. Onze levées pour Sud !

Au contrat de 4♠, seulement dix levées, le Trèfle ne pouvant pas être défaussé.

Principe : Avec un double fit majeur, préférez jouer en fit 4-4.

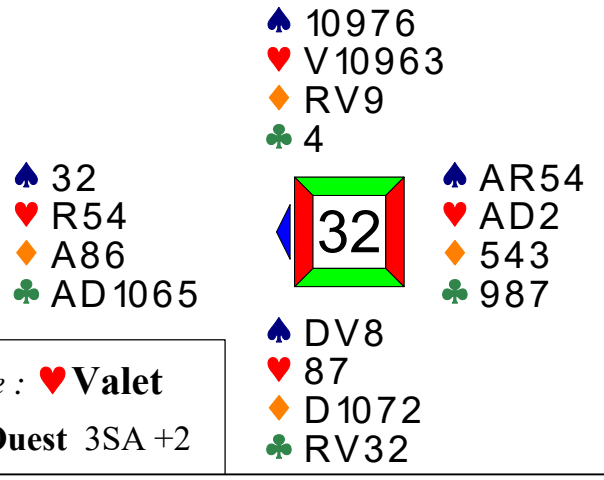

Entame : ♥**Valet**

Par : **Ouest** 3SA +2

Sud	Ouest	Nord	Est
	1 ♣	—	1 ♠
—	1 SA	—	3 SA
—	—	—	

Enchères ★☆☆ *Jeu de la carte* ★★☆

1SA = 12-14 H réguliers sans quatre cartes à Pique.

Ouest possède sept levées de tête et doit affranchir les Trèfles. A huit cartes et sans le Roi ni le Valet, il convient de tenter la double impasse.

Le déclarant appelle la Dame de Cœur et laisse filer le 9 de Trèfle, Sud n'ayant pas intérêt à couvrir. Il continue du 8 ; même si Sud intercale le Valet, Ouest passe la Dame avant de rejoindre le mort pour renouveler l'impasse au Roi.

Onze levées grâce à ce maniement optimum !

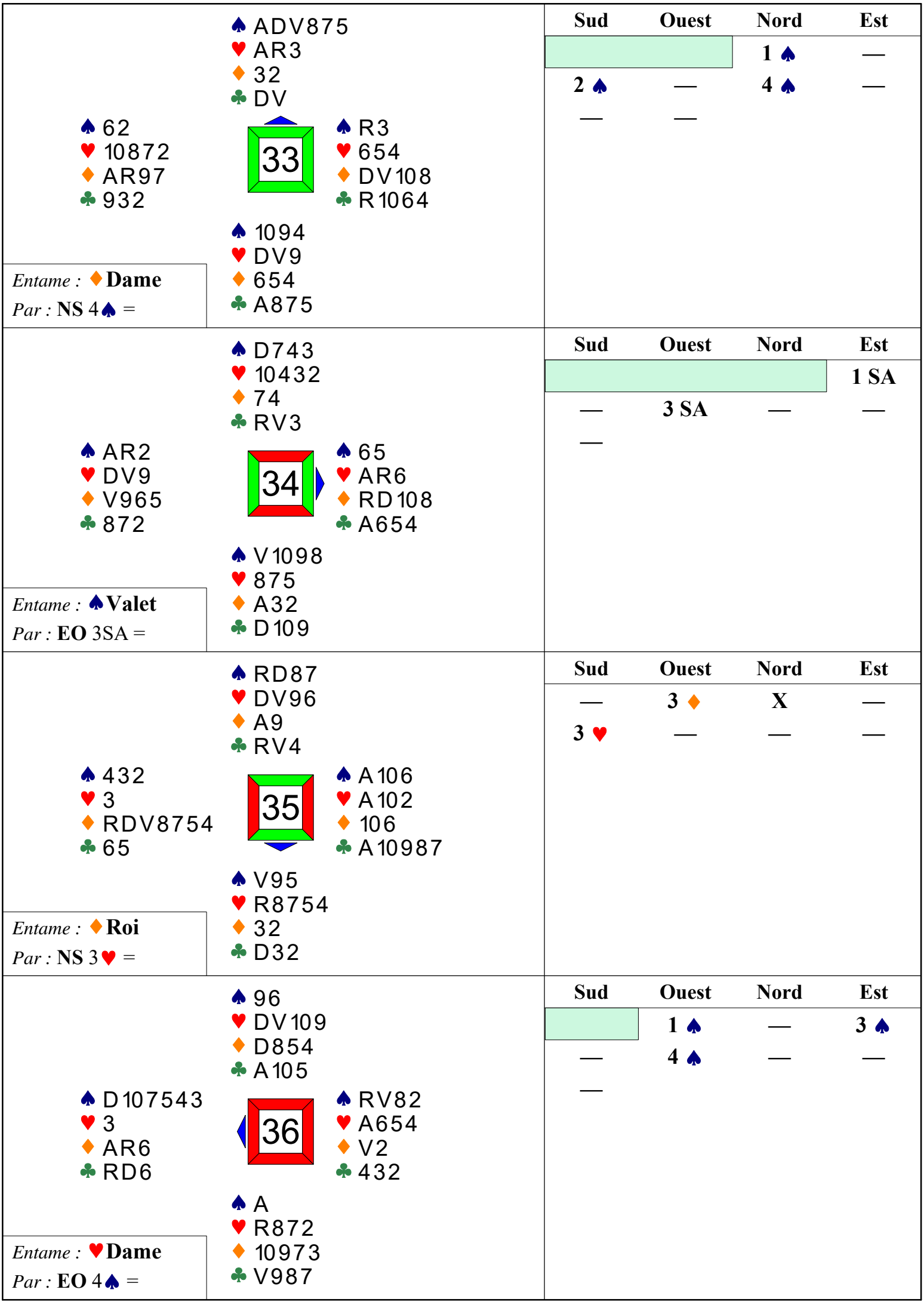

33

♠ ADV875
♥ AR3
♦ 32
♣ DV

♠ 62
♥ 10872
♦ AR97
♣ 932

♠ R3
♥ 654
♦ DV108
♣ R1064

♠ 1094
♥ DV9
♦ 654
♣ A875

Entame : ♦ **Dame**
Par : **NS** 4♠ =

Sud	Ouest	Nord	Est
		1 ♠	—
2 ♠	—	4 ♠	—
—	—		

34

♠ D743
♥ 10432
♦ 74
♣ RV3

♠ AR2
♥ DV9
♦ V965
♣ 872

♠ 65
♥ AR6
♦ RD108
♣ A654

♠ V1098
♥ 875
♦ A32
♣ D109

Entame : ♠ **Valet**
Par : **EO** 3SA =

Sud	Ouest	Nord	Est
			1 SA
—	3 SA	—	—
—			

35

♠ RD87
♥ DV96
♦ A9
♣ RV4

♠ 432
♥ 3
♦ RDV8754
♣ 65

♠ A106
♥ A102
♦ 106
♣ A10987

♠ V95
♥ R8754
♦ 32
♣ D32

Entame : ♦ **Roi**
Par : **NS** 3♥ =

Sud	Ouest	Nord	Est
—	3 ♦	X	—
3 ♥	—	—	—

36

♠ 96
♥ DV109
♦ D854
♣ A105

♠ D107543
♥ 3
♦ AR6
♣ RD6

♠ RV82
♥ A654
♦ V2
♣ 432

♠ A
♥ R872
♦ 10973
♣ V987

Entame : ♥ **Dame**
Par : **EO** 4♠ =

Sud	Ouest	Nord	Est
	1 ♠	—	3 ♠
—	4 ♠	—	—
—			

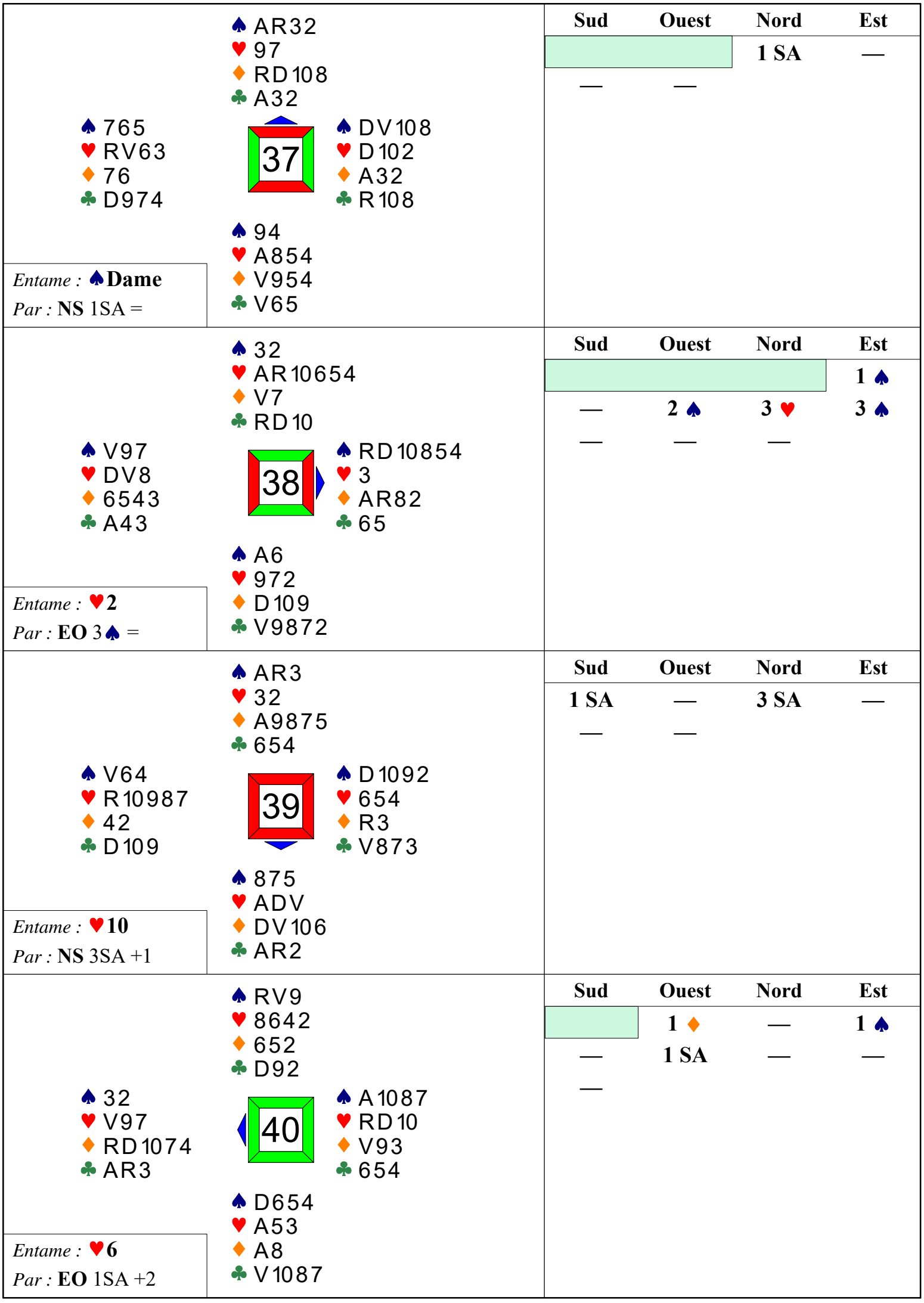

37

♠ AR32
♥ 97
♦ RD108
♣ A32

♠ 765
♥ RV63
♦ 76
♣ D974

♠ DV108
♥ D102
♦ A32
♣ R108

♠ 94
♥ A854
♦ V954
♣ V65

Entame : ♠ **Dame**
Par : **NS** 1SA =

Sud	Ouest	Nord	Est
		1 SA	—
—	—		

38

♠ 32
♥ AR10654
♦ V7
♣ RD10

♠ V97
♥ DV8
♦ 6543
♣ A43

♠ RD10854
♥ 3
♦ AR82
♣ 65

♠ A6
♥ 972
♦ D109
♣ V9872

Entame : ♥ **2**
Par : **EO** 3♠ =

Sud	Ouest	Nord	Est
			1 ♠
—	2 ♠	3 ♥	3 ♠
—	—	—	

39

♠ AR3
♥ 32
♦ A9875
♣ 654

♠ V64
♥ R10987
♦ 42
♣ D109

♠ D1092
♥ 654
♦ R3
♣ V873

♠ 875
♥ ADV
♦ DV106
♣ AR2

Entame : ♥ **10**
Par : **NS** 3SA +1

Sud	Ouest	Nord	Est
1 SA	—	3 SA	—
—	—		

40

♠ RV9
♥ 8642
♦ 652
♣ D92

♠ 32
♥ V97
♦ RD1074
♣ AR3

♠ A1087
♥ RD10
♦ V93
♣ 654

♠ D654
♥ A53
♦ A8
♣ V1087

Entame : ♥ **6**
Par : **EO** 1SA +2

Sud	Ouest	Nord	Est
	1 ♦	—	1 ♠
—	1 SA	—	—
—			

Bridge+ Voyages
Euriell Quéran

Restons CONNECTÉS

Suivez nous sur nos réseaux sociaux

Inspiration, bons plan, nouveautés, coulisses....

Scan me



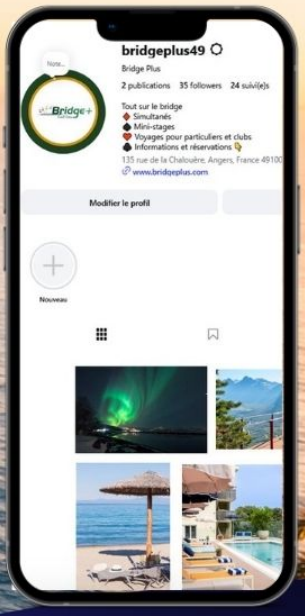

Scan me

Et pour encore plus d'exclusivité ...

INSCRIVEZ-VOUS À NOTRE NEWSLETTER !

BONS PLANS EXCLUSIFS
OFFRES PRIVILÈGES
IDÉES DE VOYAGES
directement dans votre boite mail

www.bridgeplus.com

Recevez nos **meilleures offres**, nos conseils voyage et soyez les premiers informés de nos **nouveautés** !

Bridge Plus

Merci de faire partie de l'aventure